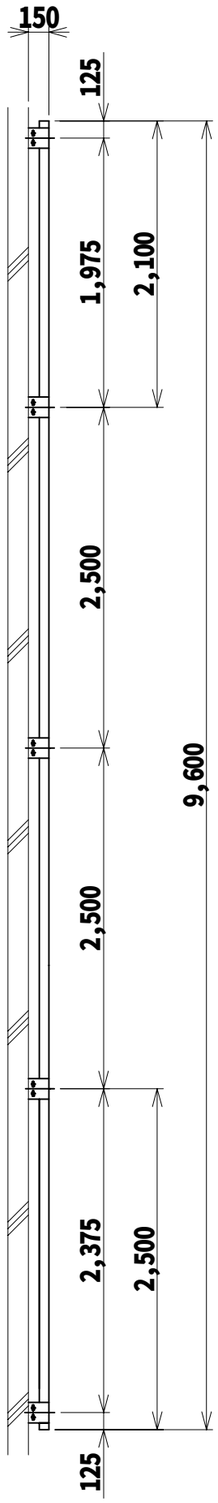


側面図

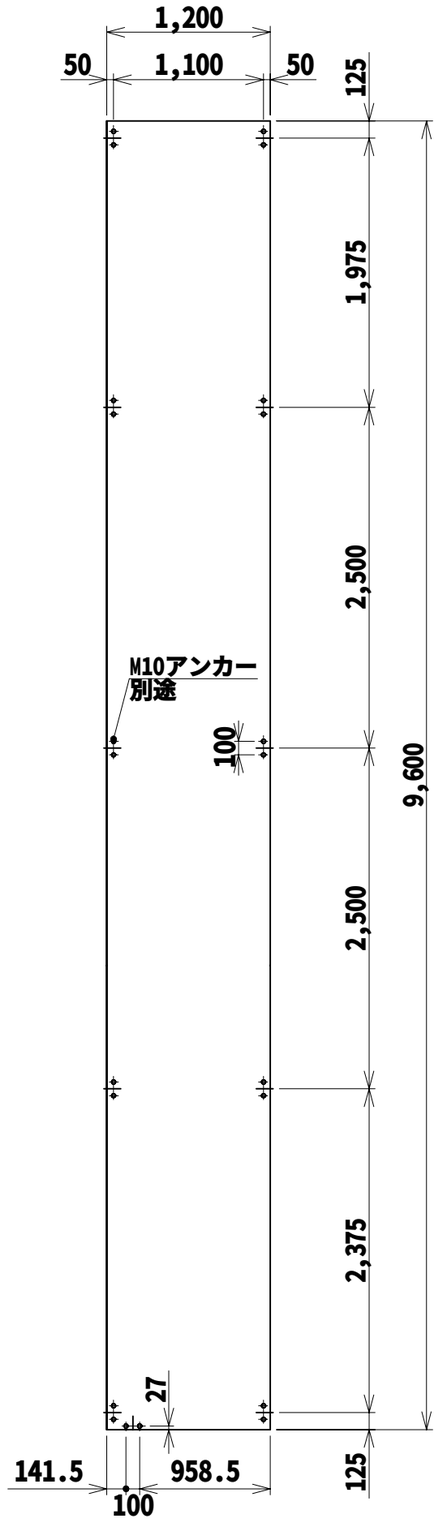


アンカープラン

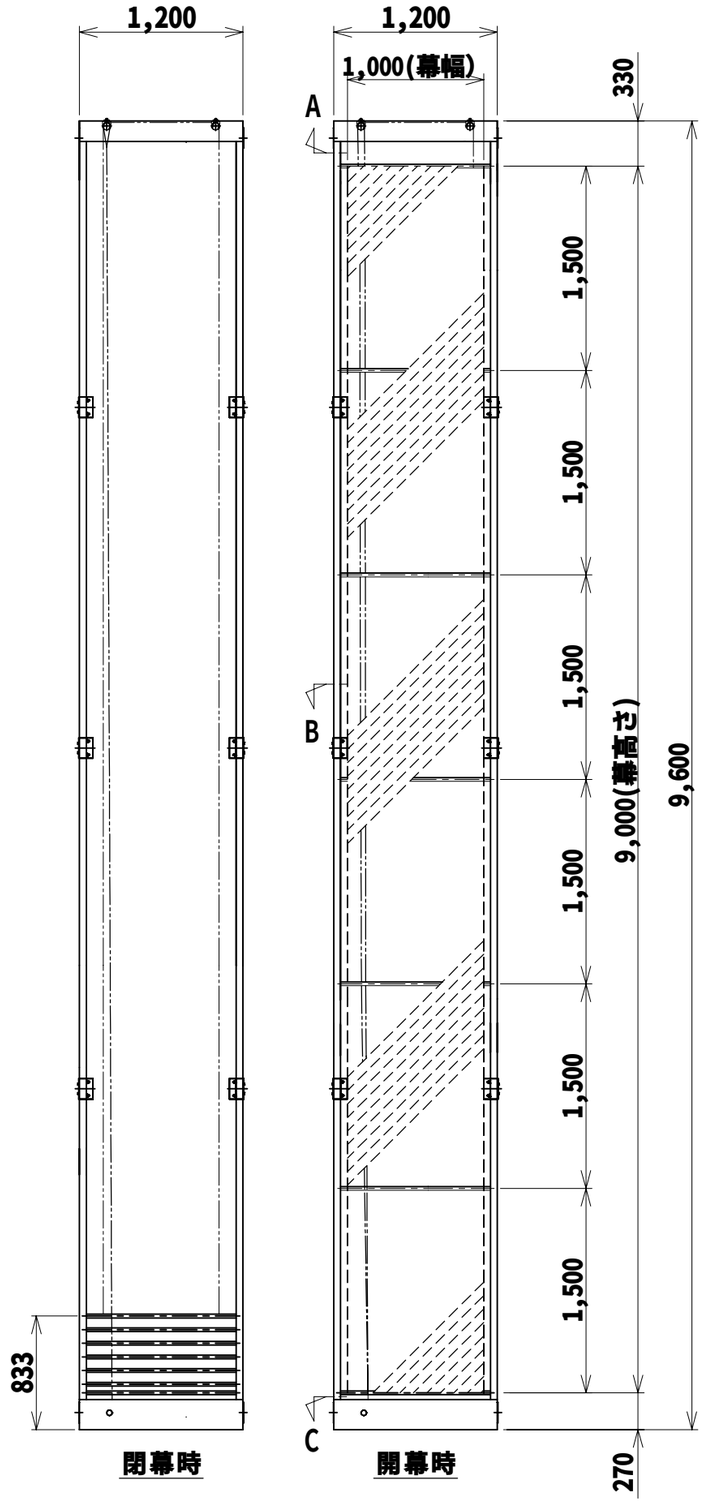


立面図

| | | | | | | | | | | | | | | | | |
|---|---|---|---|---|---|---|---|---|---|---|---|---|---|---|---|---|
| 訂正 | | ・・・・・・建設 | ・・・・・・設計 | 仕様 | 装置幅 ：1,200 | 装置高さ：9,600 | 三 榮 | 工事名 | | 縮尺 | 作成日 | 設計・作図 | 承認 | 承認 | 承認 | 整理番号 |
| | | | | | 懸垂幕幅：1,000 | 懸垂幕 ：9,000 | | 図名 | 懸垂幕昇降装置 SA-S1型 | 1/45 ( A3 ) | 2025'06/25 | 川崎 | | | | 1/5 |
| | | | | | 手動ウインチ：Max100kg | 手動下巻き型：1基 | | | | | | | | | | |

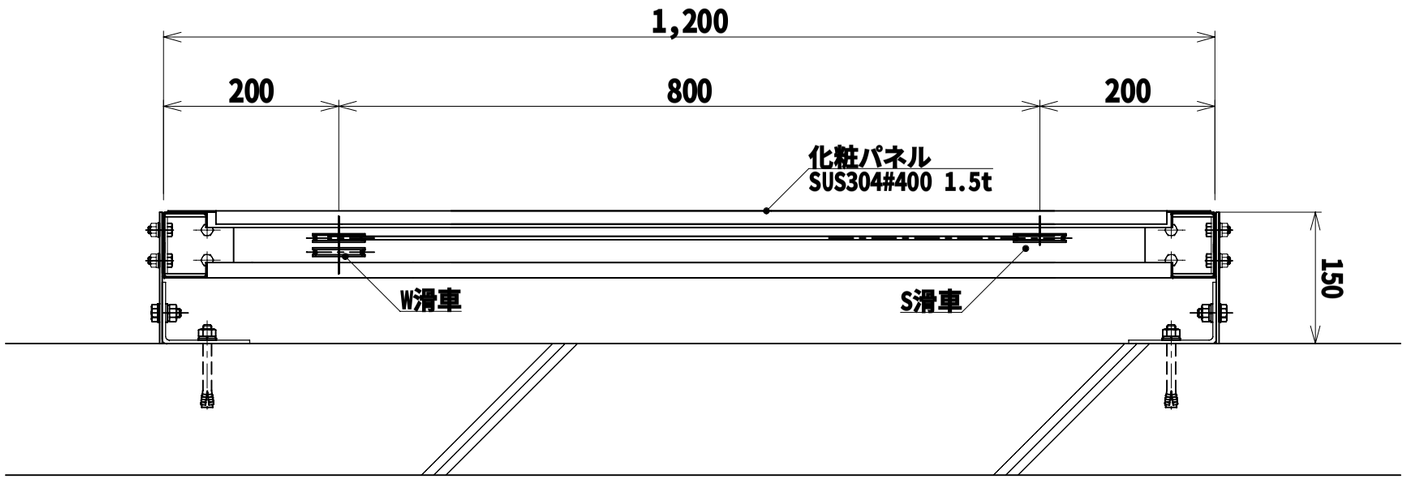


A矢視断面図

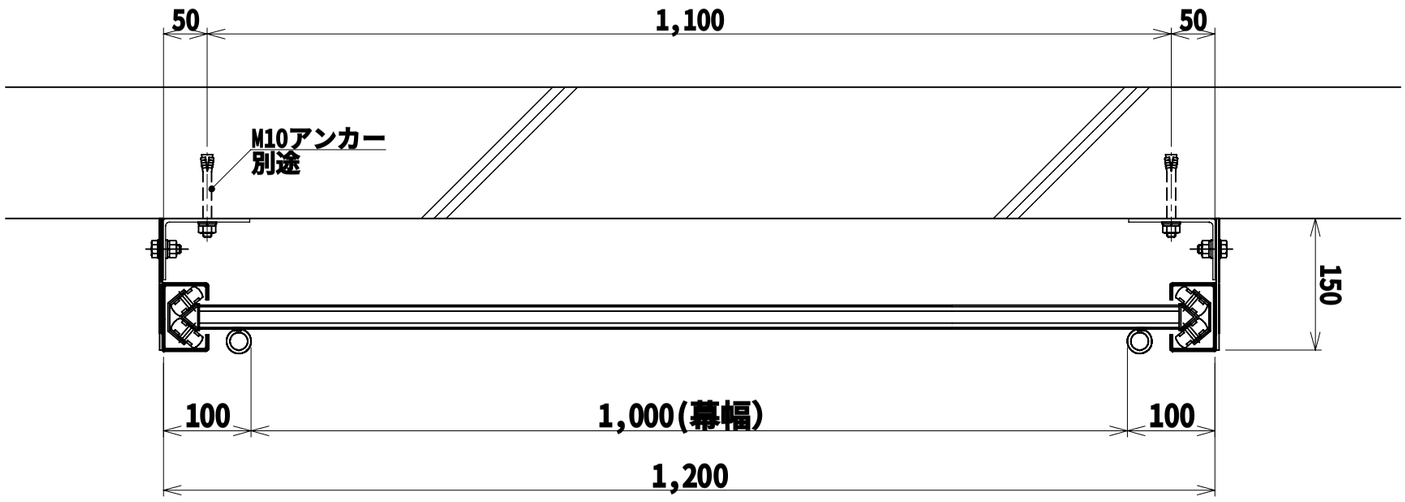


B矢視断面図

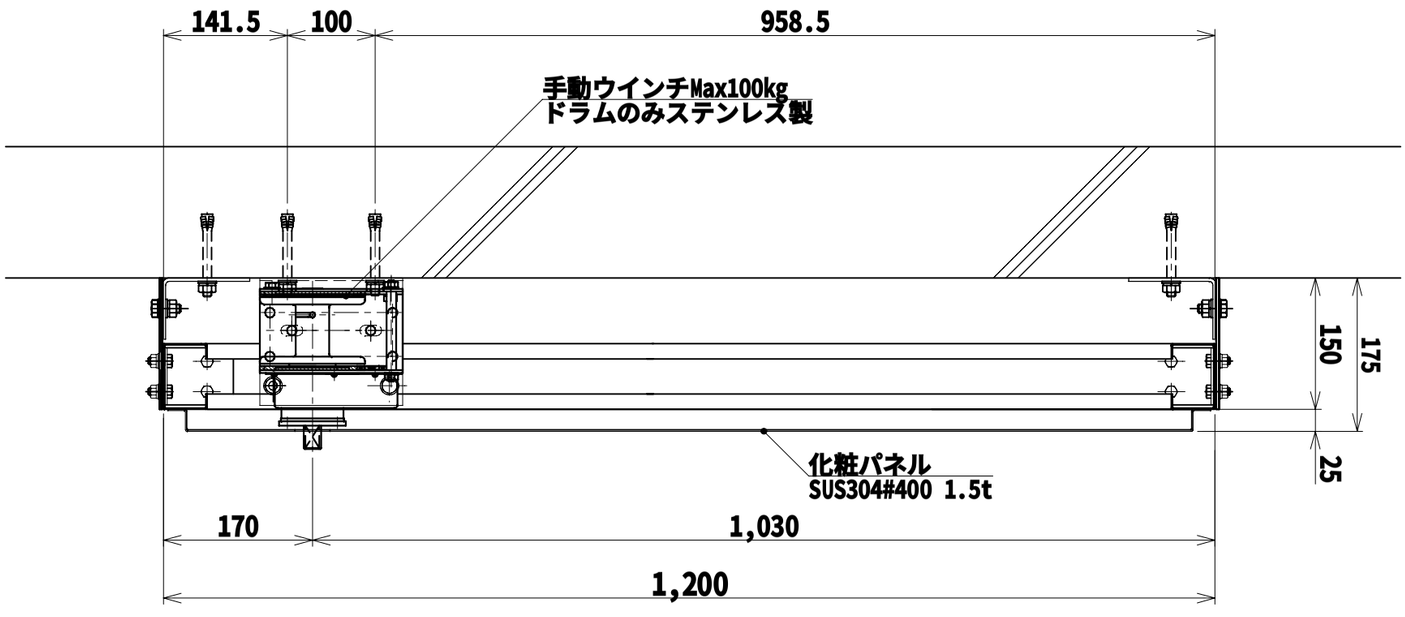


C矢視断面図

| | |
|---|---|
| 装置幅 | :1,200 |
| 緞帳幕幅 | :1,000 |
| 手動ウインチ | :Max100kg |
| 装置高さ | :9,600 |
| 緞帳幕 | :9,000 |
| 手動下巻き型 | :1基 |
| 工事名 | |
| 図名 | 緞帳幕昇降装置 SA-S1型 |
| 縮尺 | 1/7 ( A3 ) |
| 作成日 | 2025'06/25 |
| 設計・作図 | 川崎 |
| 承認 | |
| 承認 | |
| 承認 | |
| 整理番号 | 2/5 |

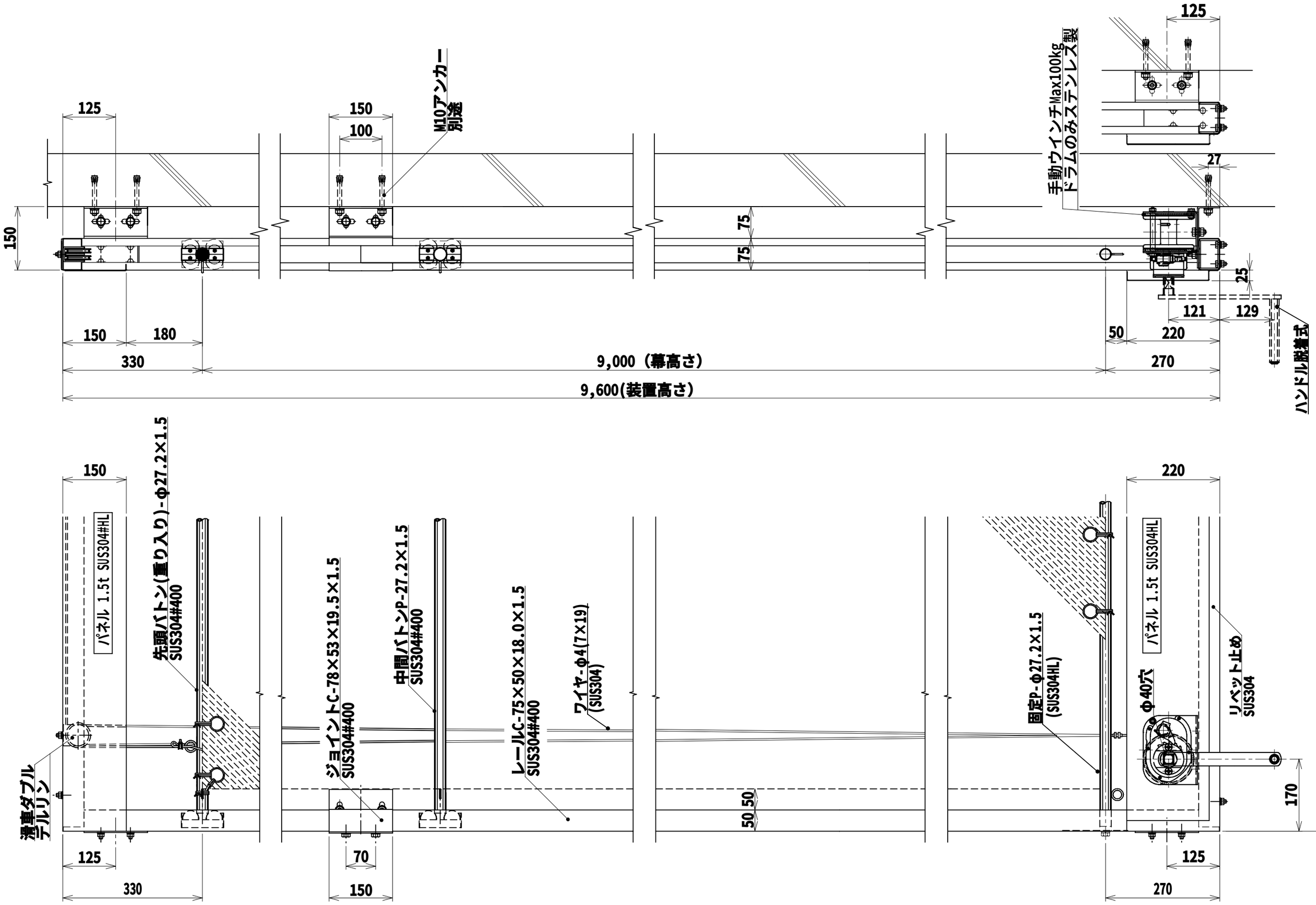


| 訂正 | | ・・・・・・建設 | ・・・・・・設計 | 仕様 | 装置幅　：1,200　装置高さ：9,600<br>懸垂幕幅：1,000　懸垂幕　：9,000<br>手動ウインチ：Max100kg　手動下巻き型：1基 | 三榮 | 工事名<br>図名　懸垂幕昇降装置 SA-S1型 | 縮尺<br>1/8 （A3） | 作成日<br>2025'06/25 | 設計・作図<br>川崎 | 承認 | 承認 | 承認 | 整理番号<br>3/5 |
|---|---|---|---|---|---|---|---|---|---|---|---|---|---|---|

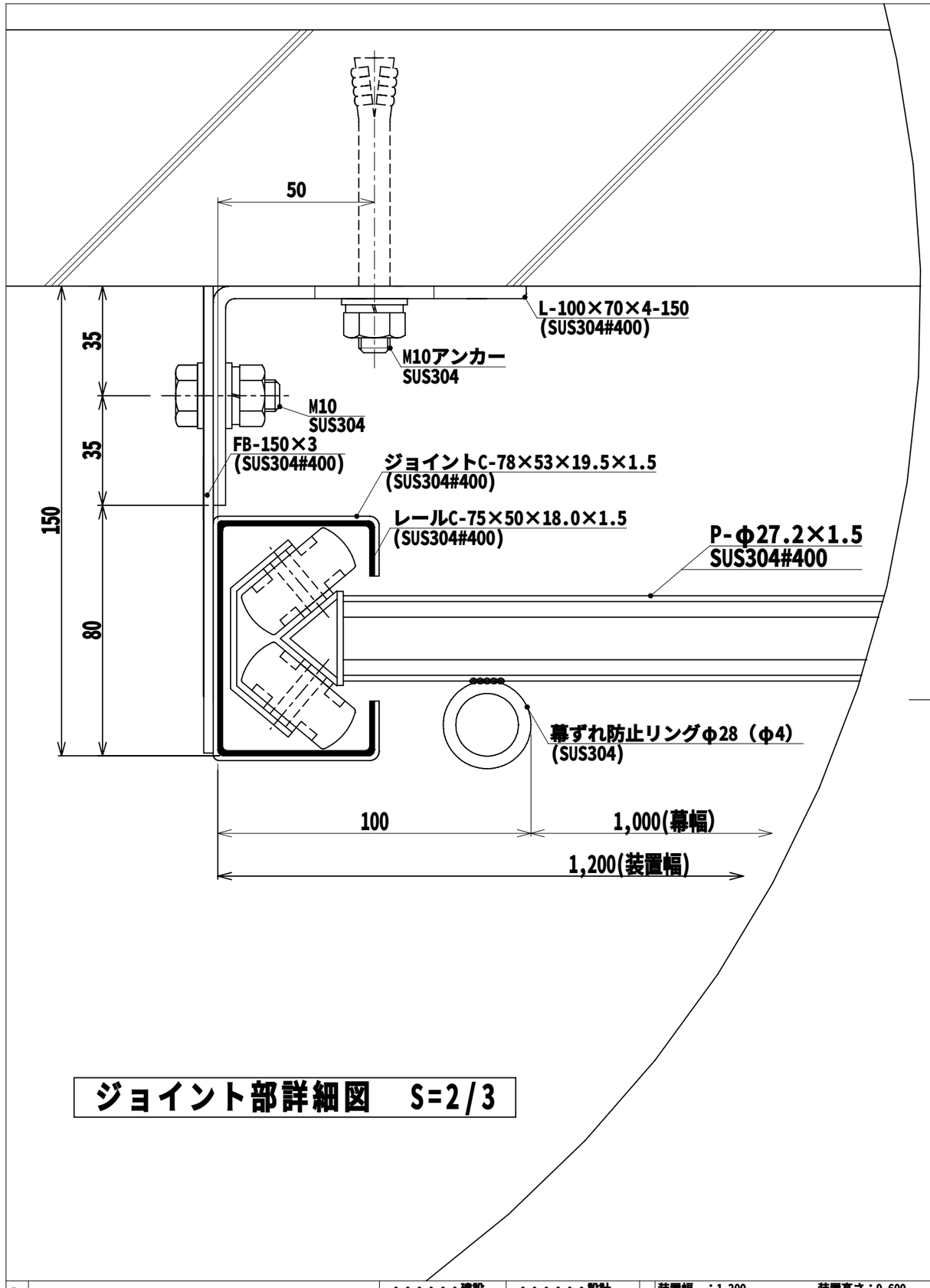


ジョイント部詳細図　S=2/3

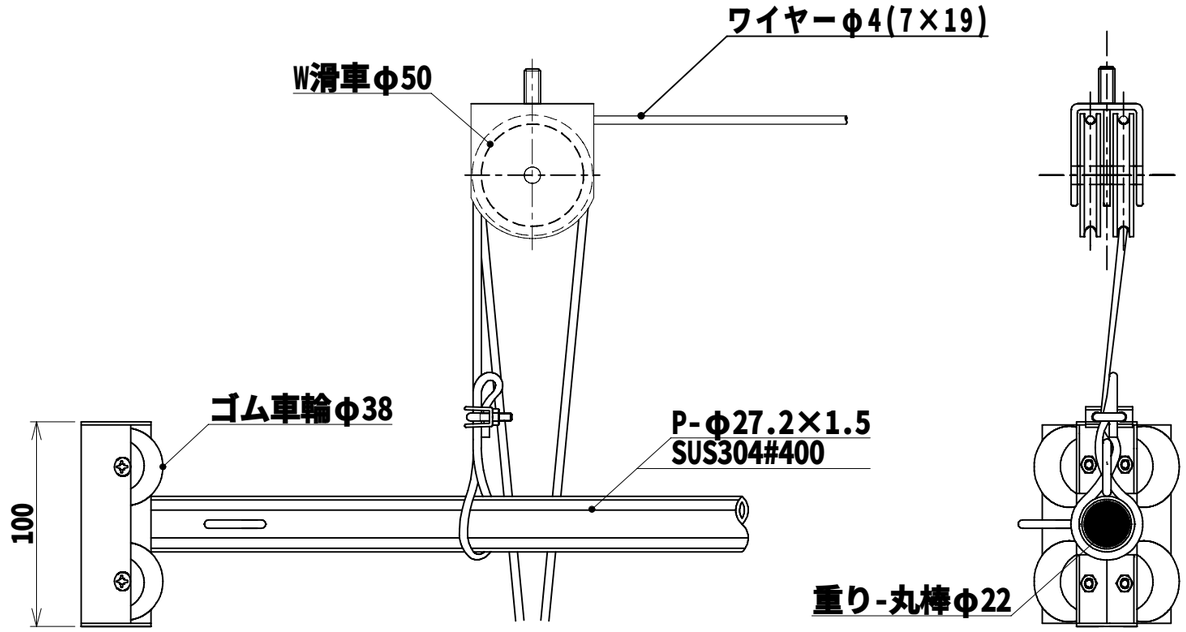


最上部バトン

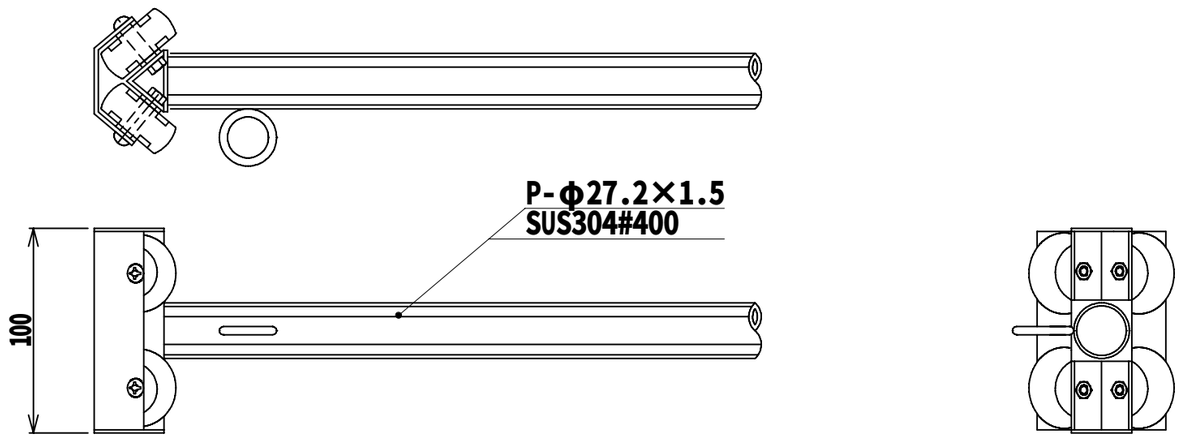


中間バトン

| | | | | | | | | | | | | | | | | | | | |
|---|---|---|---|---|---|---|---|---|---|---|---|---|---|---|---|---|---|---|---|
| 訂正 | | ・・・・・・建設 | ・・・・・・設計 | 仕様 | 装置幅　：1,200 | 装置高さ：9,600 | 三 榮 | 工事名 | 縮尺 | 作成日 | 設計・作図 | 承認 | 承認 | 承認 | 整理番号 |
| | | | | | 懸垂幕幅：1,000 | 懸垂幕　：9,000 | | 図名　懸垂幕昇降装置 SA-S1型 | 1/3 （A3） | 2025'06/25 | 川崎 | | | | 4/5 |
| | | | | | 手動ウインチ：Max100kg | 手動下巻き型：1基 | | | | | | | | | |

※風速13m/s以上の場合閉幕してください。（長期用ターポリン使用時）

気象庁風力階級による風速の尺度
※風速10.8～13.8m/s：大枝が動き、電線が鳴る。
：傘の使用が困難。

注意：短期用ターポリン生地を使用される場合は、経年劣化が早いため
風速10m/s以上で閉幕してください。

※ ターポリンの生地は長期用を使用してください。（引裂強度=250N程度）
※ 鬼ハトメの部分には必ず補強テープを入れてください。
※ 幕の周囲は必ずロープを入れてください。

## 懸垂幕サイズ

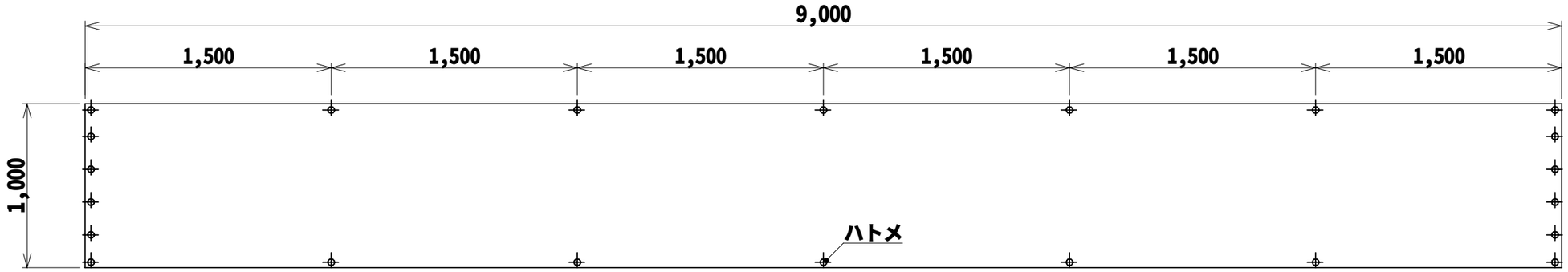


## 懸垂幕の取り付け方法

良い例

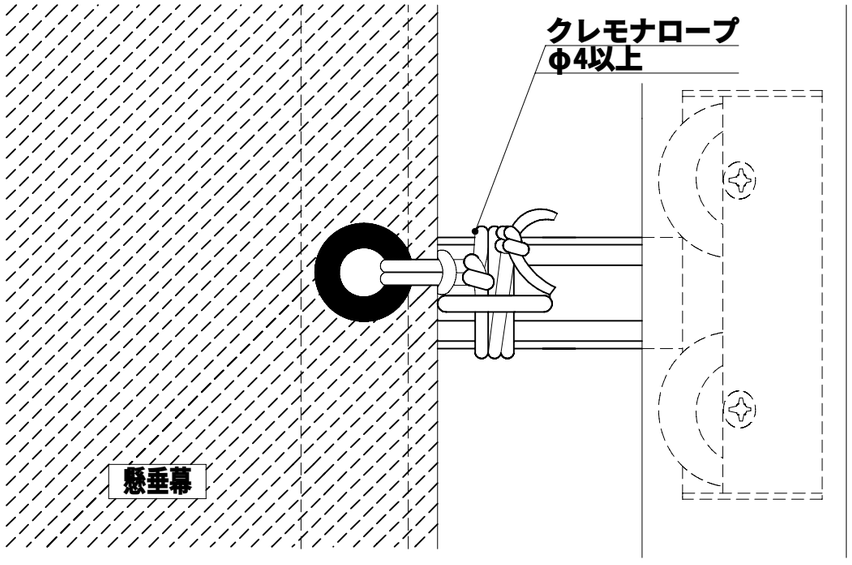


※ バトンのリングを通して必ず2～3回巻いて止める。
※ フック（金物）等では、絶対に止めないでください。
※ 懸垂幕をバトンに密着させて取り付ける。
※ 幕幅が1.5m以上の場合必ず中央にも煽り止めで固定してください。

悪い例

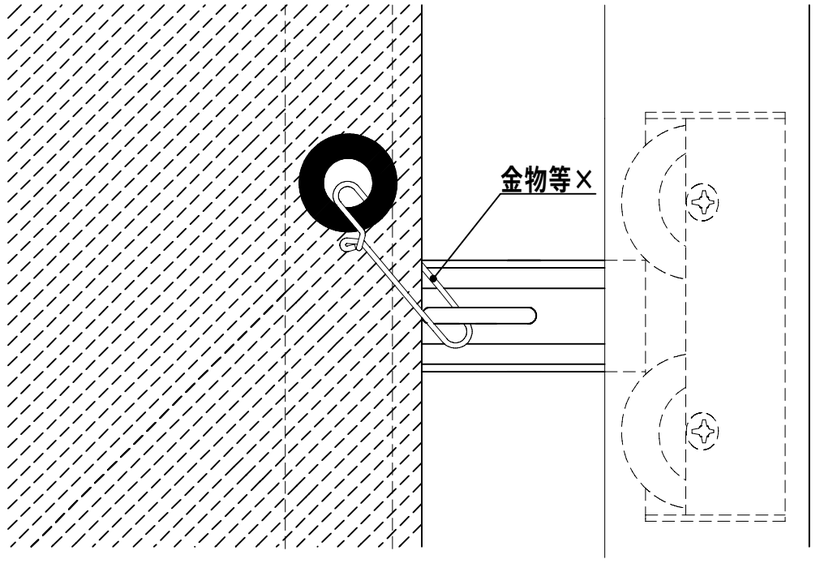


※ リングが外れてしまいます。
※ バトンと幕が密着出来ないため幕がふくらみ
風圧を吸収します。
※ 幕の寿命が非常に短くハトメがはずれる原因になります。
※ 幕をきれいに張れません。

| 訂正 | ・・・・・・建設 | ・・・・・・設計 | 仕様 | 装置幅　：1,200 / 懸垂幕幅：1,000 / 手動ウインチ：Max100kg | 装置高さ：9,600 / 懸垂幕　：9,000 / 手動下巻き型：1基 | 三榮 | 工事名 / 図名　懸垂幕昇降装置 SA-S1型 | 縮尺 1/30 （A3） | 作成日 2025'06/25 | 設計・作図 川崎 | 承認 | 承認 | 承認 | 整理番号 5/5 |
|---|---|---|---|---|---|---|---|---|---|---|---|---|---|---|